TERMA
SINCE 1990

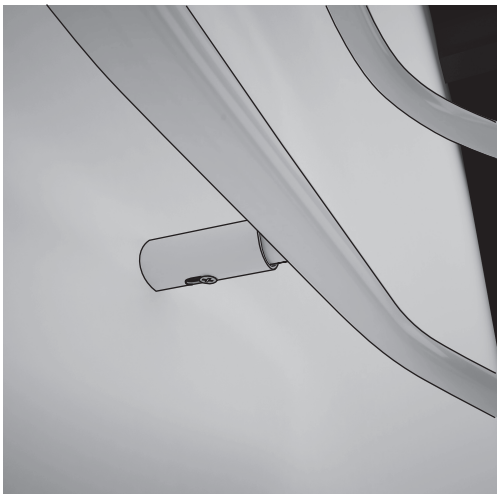

User Manual

Mounting bracket **TERMA CK**
Ø32÷40; 56÷64 mm; 4x

PL Instrukcja montażu - mocowanie TERMA CK
DE Montageanleitung - Wandhalterung TERMA CK
FR Instruction du montage - Console TERMA CK
IT Manuale d'uso - staffa di fissaggio TERMA CK
RU инструкция по монтажу - крепление TERMA CK
CS Montážní návod – konzole TERMA CK
SK Montážny návod – konzola TERMA CK

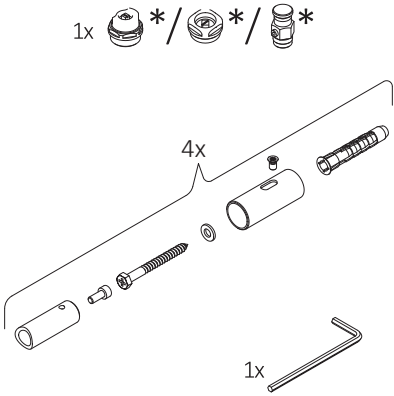

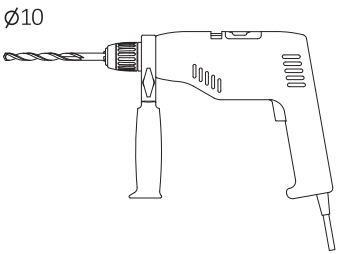

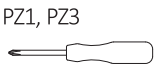

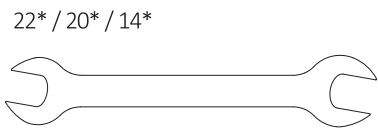

* **EN** Refers to water and dual fuel version
PL Dotyczy wersji wodnej i wodno-elektrycznej
DE Betrifft die Wasser- und Wasser-Elektrischen Versionen
FR Concerne la version hydraulique et mixte
IT Si riferisce alla versione idronica e mista.
RU касается версии водной и водно-электрической
CS Týká se vodní a hydroelektrické verze.
SK Týka sa vodnej a hydroelektrickej verzie.

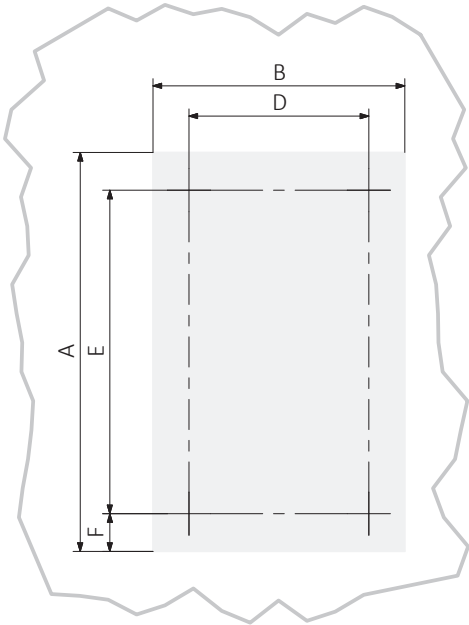

1

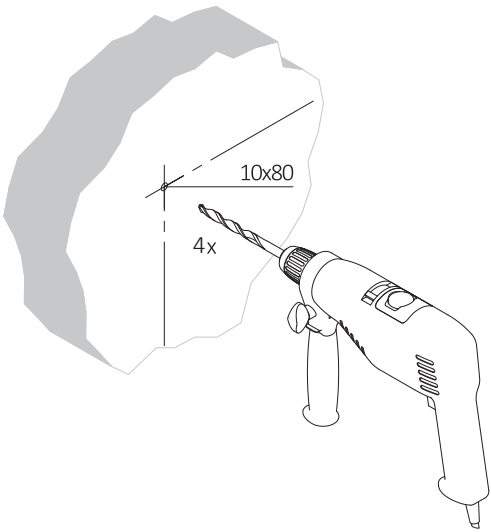

2

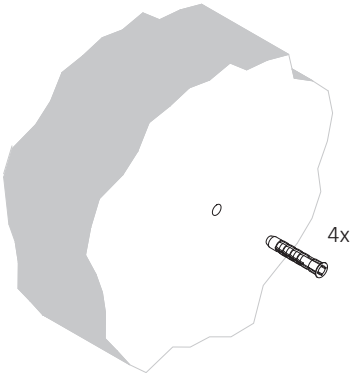

3

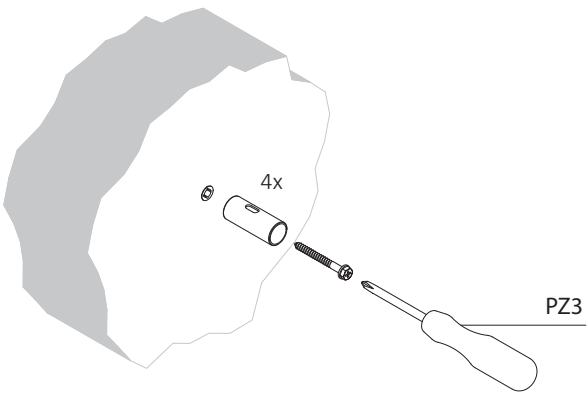

4

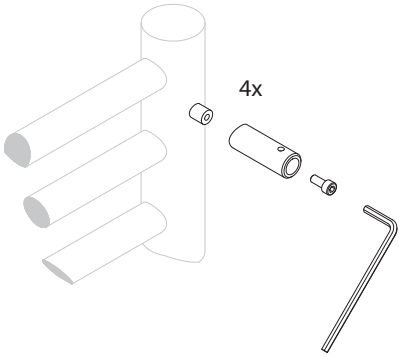

5

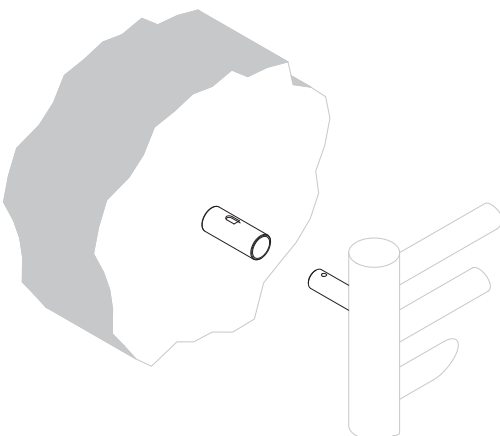

6

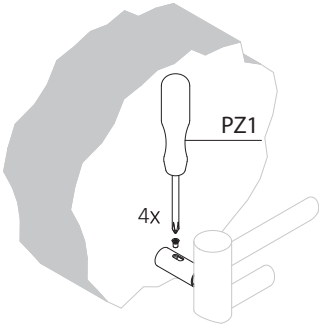

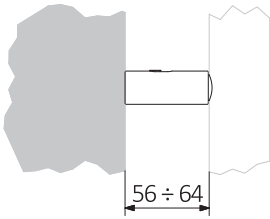
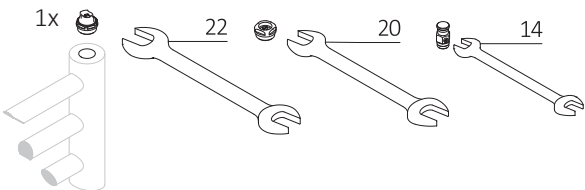
7*